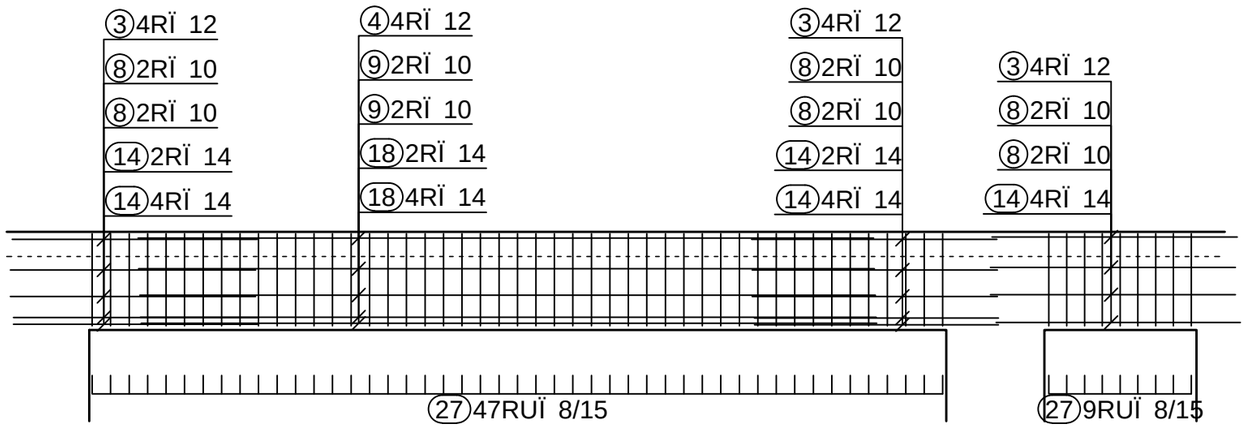

G302B 20/60+20

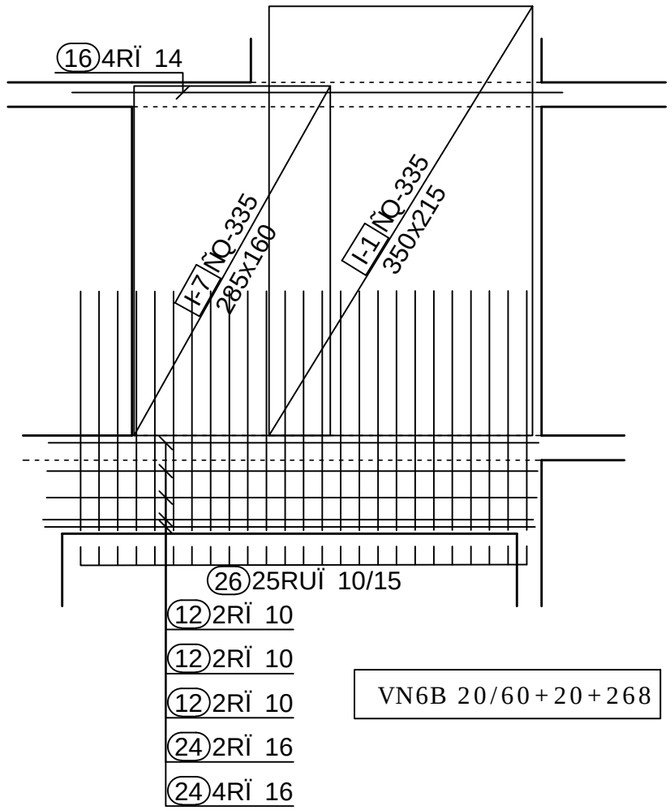

VN6B 20/60+20+268

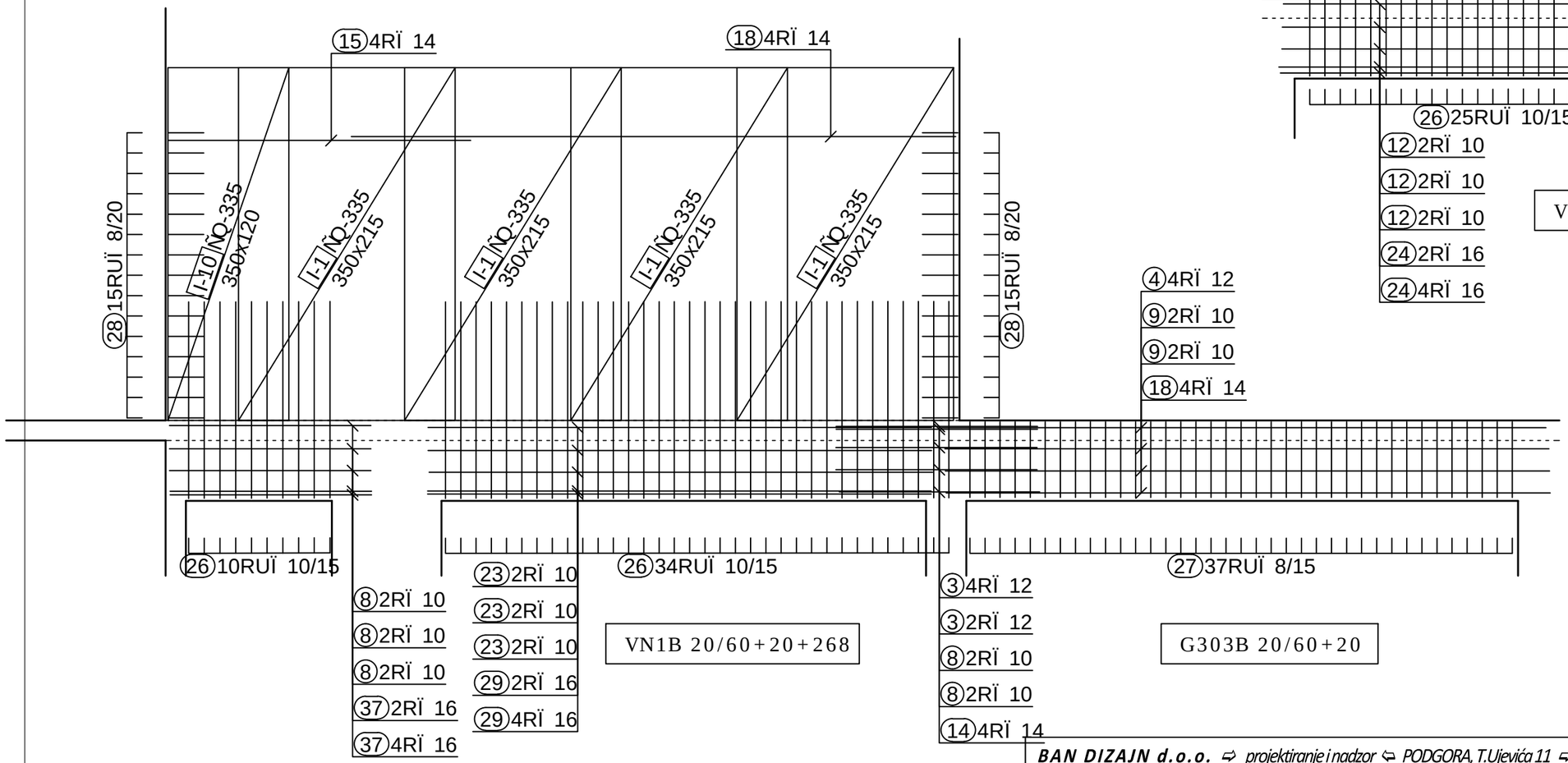

VN1B 20/60+20+268

G303B 20/60+20

BAN DIZAJN d.o.o. ⇨ projektiranje i nadzor ⇦ PODGORA, T.Ujevića 11 ⇨ www.ban-dizajn.hr ⇦ info@ban-dizajn.hr			
PROJEKTANT: EDITA BAN, dig	GLAVNI PROJEKTANT:	LEON LULIĆ dia.	ZOP: AH-LL-01/14
	INVESTITOR:	MIRJAM doo, Omiš	LOKACIJA: MAKARSKA
	ARMATURNI PLAN GREDE POZ 300		MJERILO: 1:50
	OBJEKT:	HOTEL MIRJAM	BR.T.D. S 10/16-izv/17
B7a	FAZA:	IZVEDBENI PROJEKT KONSTRUKCIJE	DATUM: kolovoz, 2017.